EAC58 系列 穿轴光电绝对编码器透射式

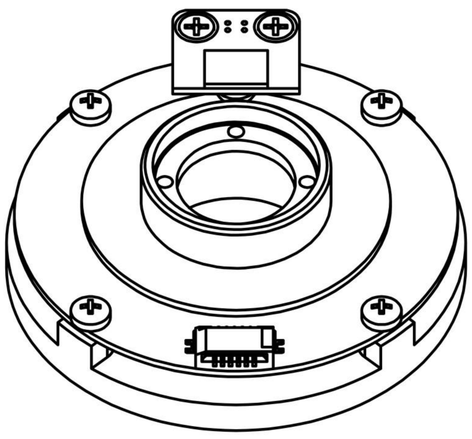

产品特点

- 光电原理测量
- 高分辨率，分辨率可达24 bit
- 超高重复定位精度
- 源生通过BiSSC/SSI输出位置信息
- 可输出兼容多摩川协议
- 自带轴承基准，安装方便
- 中空轴孔径最大可达20 mm
- 最高通讯速度达10 Mhz
- 有温度扩展性可扩展温度范围到-40 °C-105 °C

编号规则

EAC 58 - 16 M 17 S - 17 - S

58	16	17	17	S
产品外径： 58： 58mm	多圈分辨率： 16： 16bit 8： 8bit 0： 无多圈	单圈分辨率： 17： 17bit 19： 19bit 21： 21bit 24： 24bit	中空轴孔径： 15： 15mm 20： 20mm	通讯协议： B： BiSS S： SSI T： 多摩川 C： 定制

技术参数

电气参数	工作方式	光 电	机械参数	最大机械转速	11000 rpm @ 22 bit
	额定电压	DC 5 V ± 5%		启动扭矩	4 mNm 典型值
	额定电流	< 250 mA @ 正常工作		外形尺寸	58 mm
				孔 径	≤15 mm @ 轴向固定 ≤20 mm @ 径向固定
	分 辨 率	≤24 bit @ 单圈		重 量	80 g
				重复定位精度	< 3 arcsec
	多圈工作方式	—		系统精度	< 2 arcsec
	可选传输协议	BiSS / SSI / 多摩川兼容 / 定制		出线方向	侧方出线
	信号输出方式	RS 422 / RS 485		转动惯量	≈36 （× g·cm²）
	信号上升/下降时间	典型值 200 ns		轴向负荷/径向负荷	95 （N）/190（N）
	通讯时钟频率	≤4 MHz @ SSI接口	环境参数	抗 冲 击	50 G
		≤10 MHz @ BiSS-C 接口		抗 振 动	10 G（5Hz~500Hz）
	波 特 率	2.5 Mbps @ 多摩川兼容		防护等级	开放式结构
	绝缘抗阻	≥100 MΩ（AC 500 V 1 min)		工作温度	-20~85 °C
	出线方式	6 Pin FPC插座		工作湿度	< 95% RH 无冷凝
	输出高电平幅值	> 2.4 V		存储温度	-25 –90 °C
	输出低电平幅值	< 0.5 V		存储湿度	< 90% RH

针脚定义

编码器输出接口采用6芯FPC连接器(Molex52852-0670)输出，针脚定义如下:

BiSSC/SSI协议			多摩川协议		
针脚序号	定 义	备 注	针脚序号	定 义	备 注
1	VP	DC 5V ± 5%	1	VP	DC 5V ± 5%
2	CLK-/MA-	时钟负	2	NC	
3	CLK+/MA+	时钟正	3	NC	
4	DATA-/SLO-	数据负	4	RS485A	串口正
5	DATA+/SLO+	数据正	5	RS485B	串口负
6	GND	电源地	6	GND	电源地

外形尺寸（径向固定）

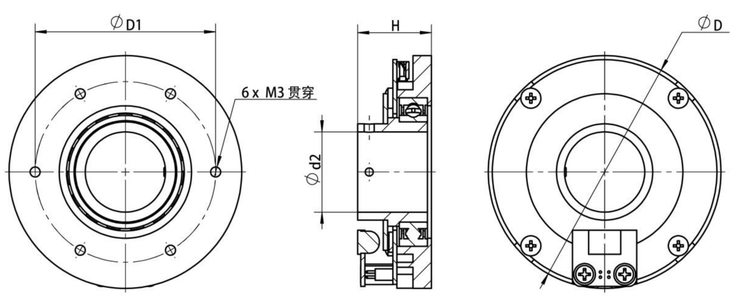

EAC 58	
尺 寸	值
编码器直径D/mm	58
D1	45
厚度H/mm	18. 4
穿线孔直径d2/mm	20

外形尺寸（轴向固定）

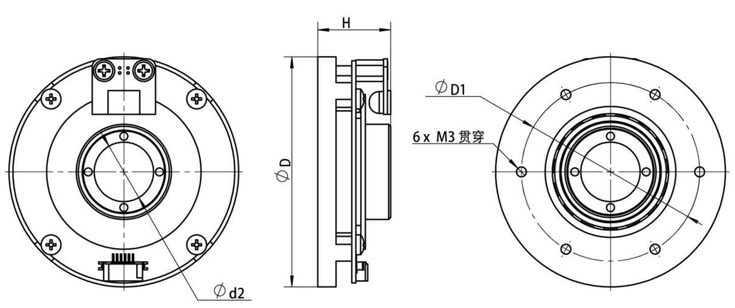

EAC 58	
尺 寸	值
编码器直径D/mm	58
D1	45
厚度H/mm	18. 4
穿线孔直径d2/mm	15

安装接口（径向固定）

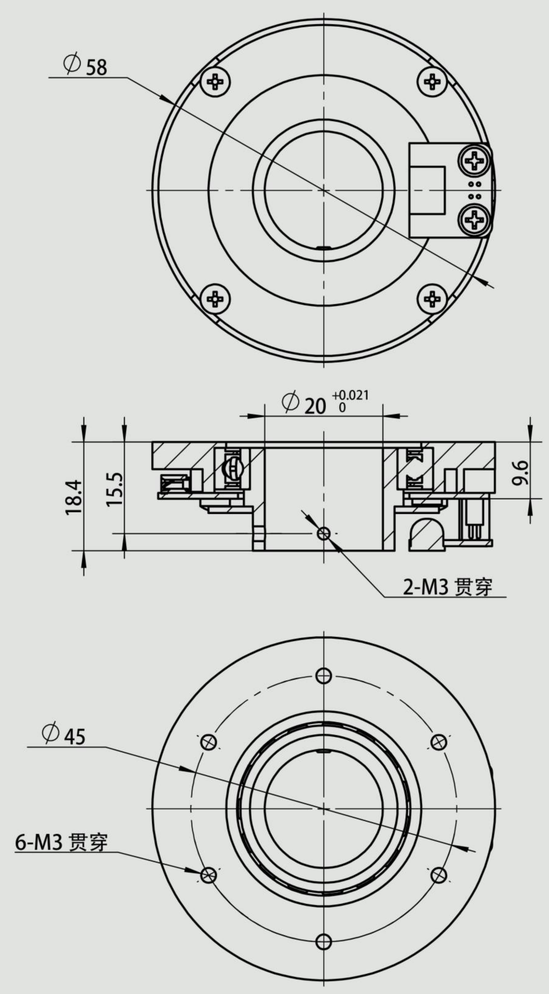
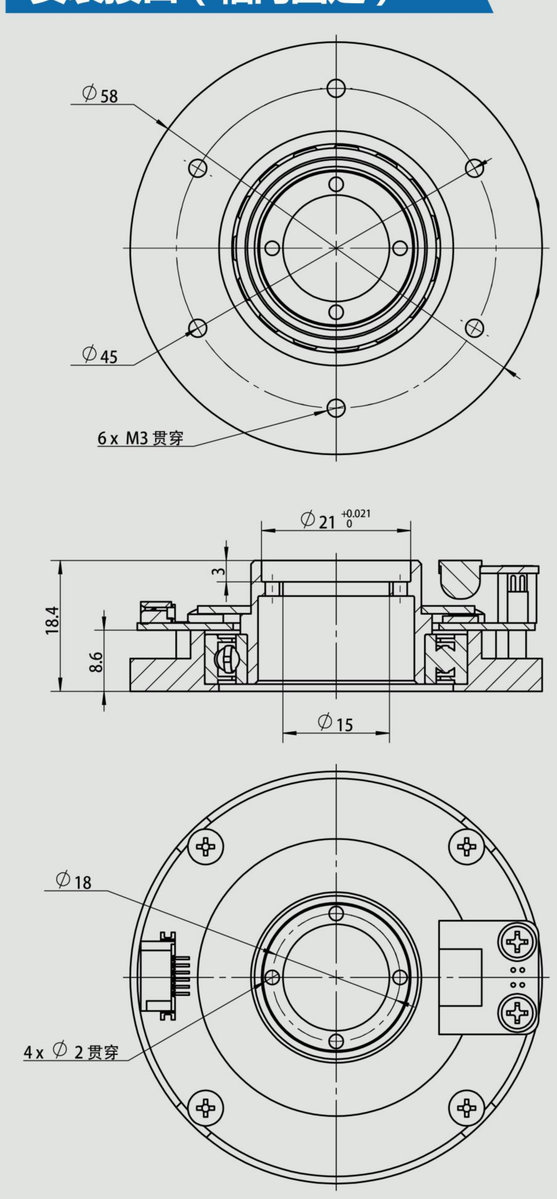
安装接口（轴向固定）